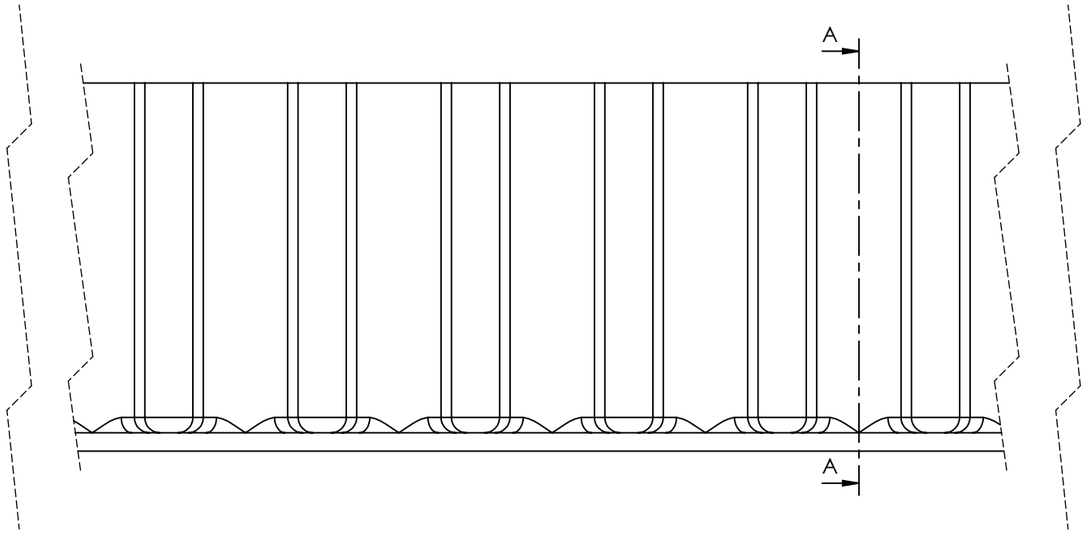


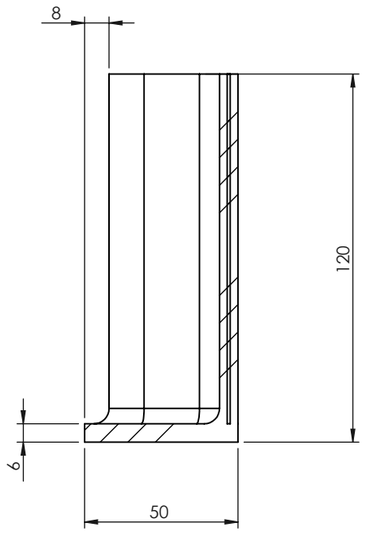


SEZIONE A-A

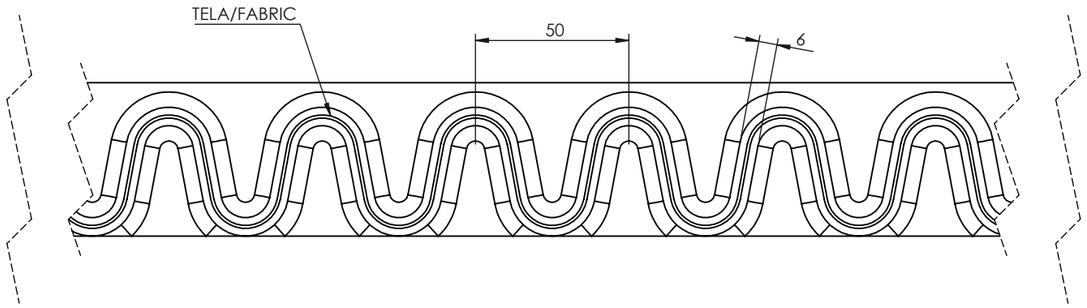


| | | | | |
|---|---|---|---|---|
| *Material*<br>Materiale P36F | *Chamfers unlisted*<br>*Radius unlisted*<br>Smussi non quotati<br>Raggi non quotati<br>1x45° R=1 | *General tolerances mechanical processes*<br>Tolleranze generali processi meccanici<br>ISO 2768-mK | *General tolerances finished size of mold*<br>Tolleranze generali dimensioni finite di stampo ISO 3302-1-M3 | *General tolerances extruded*<br>Tolleranze generali estrusi<br>UNI EN 755/9 |
| *Weight Kg*<br>Peso Kg | | | | |
| *Surface/thermal treatment*<br>Trattamento term/superf. | | *Drawn*<br>Disegnato | | *Date*<br>Data |
| LAVORGOMMA® LAVORGOMMAGROUP | | *Controlled*<br>Controllato | | *Date*<br>Data |
| | | *Approved*<br>Approvato | | *Date*<br>Data |
| e-mail : info@lavorgomma.com www.lavorgommagroup.com | | *Description*<br>Descrizione HEF-OIL-120 | | Foglio 1 di 1<br>Sheet 1 of 1 |
| *Drawing the property of Lavorgomma LTD Reproduction*<br>Disegno di proprietà di Lavorgomma LTD riproduzione | | *N. Drawing*<br>N. Disegno 0000950_0_10 | Scale 1:2<br>Scala 1:2 | A3 |